マルチエルゴエレベーティング

⚠注意	本製品は、使用者の身体や状態にあわせて各部品の位置・角度をそれぞれ設定できるようになっておりますが、設定の組み合わせによっては部品同士が干渉する可能性がございます。 その場合は、部品同士が干渉しないように位置・角度の調整をしてご使用ください。

⚠警告　各部の調節は必ず駐車用ブレーキをかけてから、平坦な場所で行なってください。

フット・レッグサポートの開閉・取り外し

フット・レッグサポートをワンタッチで開閉することができます。車いすへの乗り降りの際、フット・レッグサポートが脚にぶつかることなくスムーズに移乗することができます。

⚠警告	・フット・レッグサポートの開閉・取り外し・取り付けは、必ず両輪の駐車用ブレーキをかけてから行なってください。 ・フット・レッグサポートを持って車いすを持ち上げないでください。部品が外れて使用者が転倒、落下すると、事故やけがにつながるおそれがあります。 ・フット・レッグサポートを開いた状態で走行しないでください。事故やけがにつながる恐れがあります。 ・フット・レッグサポートを閉じた後は、必ずフックで固定されたことを確認してください。事故やけがにつながる恐れがあります。

● 開きかた

レバーを矢印の方向に引き、そのままフット・レッグサポートを外側に回転させて開きます。

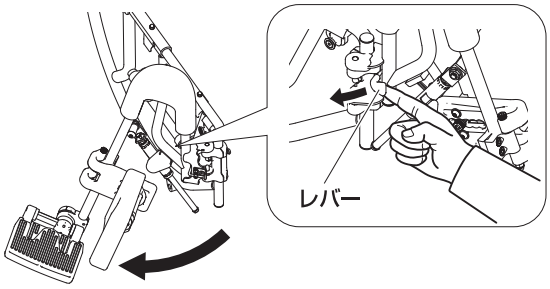

● 閉じかた

⚠注意	フット・レッグサポートを閉じるときに、指をはさまないよう注意してください。

フット・レッグサポートを内側に回転させて閉じます。閉じた後、フット・レッグサポートが完全にロックされたことを確認します。

● 取り外しかた

フット・レッグサポートを外側に開いた状態で、垂直に引き上げます。

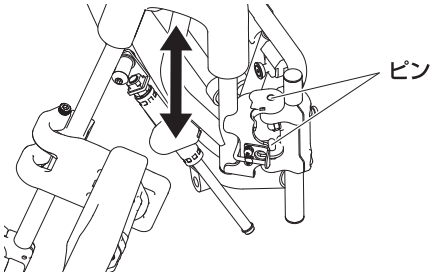

● 取り付けかた

車体フレーム側の2つのピンにフット・レッグサポート側の回転軸穴（2箇所）を合わせてはめ込みます。

＊フット・レッグサポートを開いた状態で、フット・レッグサポートに力を加えないでください。金具が変形し故障の原因となります。

フット・レッグサポートの上げ下げ

フット・レッグサポートの角度をお好みに合わせて変えることができます。脚を持ち上げたいときや、ひざ関節の曲がる範囲が限られている場合などに便利です。

角度の変えかた

ロックレバーを上に押し込んでロックを解除した状態で、フット・レッグサポートを引き上げて角度を調節します。ロックレバーを離すと、フット・レッグサポートはロックされます。

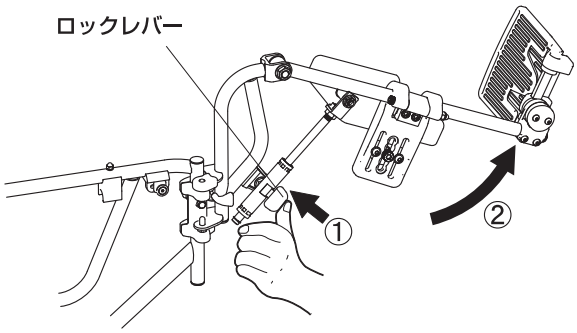

＊フット・レッグサポートが回転せず、しっかり固定されていることを確認してください。

＊反対側も同様に作業を行ってください。

フットサポートの高さ調節

使用者に合わせて、フットサポートの高さを適切な位置に調節してください。

使用する工具：13㎜スパナ（旧仕様:6㎜六角レンチ）（締め付けトルク:8.0～12.0N･m）

1 駐車用ブレーキレバーを引いて、両輪のブレーキをかけます。

2 フットサポート裏側の調節ボルトを6mm六角レンチでゆるめます。

3 使用者の足に合わせ、フットサポートの高さを調節します。

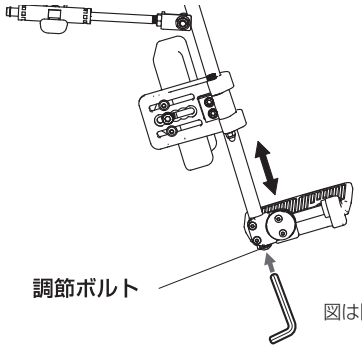

図は旧仕様になります。

4 調節を終えたら、調節ボルトを締め付けて固定します。

＊反対側も同様に作業を行ってください。

＊フットサポートが回転せず、しっかり固定されていることを確認してください。

フットサポートの幅調節

使用する工具：3mm六角レンチ（締め付けトルク：1.5～2.0N・m）

1 駐車用ブレーキレバーを引いて、両輪のブレーキをかけます。

2 フットサポート裏側の固定ボルト、平ワッシャーおよびスプリングワッシャーを取り外します。

3 フットサポートをスライドさせ、幅を調節します。
＊ 5段階に調節することができます。

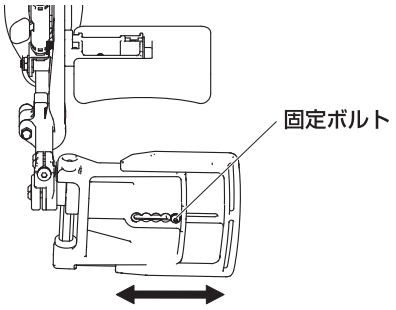

4 希望の幅が決まったら、固定ボルト、平ワッシャーおよびスプリングワッシャーを取り付け、固定ボルトを締め付けて固定します。

＊反対側も同様に作業を行ってください。

＊フットサポートがしっかり固定されていることを確認してください。

フットサポートの前後位置・角度調節

使用する工具：3mm六角レンチ（締め付けトルク：3.0～3.5N・m）

1 駐車用ブレーキレバーを引いて、両輪のブレーキをかけます。

2 フットサポート側面のネジ（2本）をゆるめます。

3 フットサポートの前後位置・角度を希望の位置に合わせます。

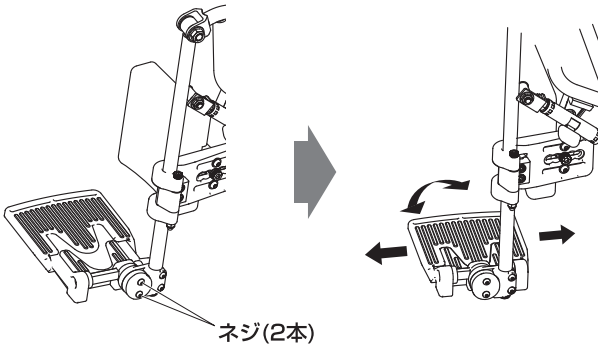

4 手順**2**でゆるめたネジ（2本）を締め付けて固定します。

＊反対側も同様に作業を行ってください。

＊フットサポートがしっかり固定されていることを確認してください。

レッグサポートの位置調節

前後位置調節

使用する工具：6mm六角レンチ（締め付けトルク：2.0～2.5N・m）

1 駐車用ブレーキレバーを引いて、両輪のブレーキをかけます。

2 レッグサポートホルダーのボルトをゆるめます。

3 レッグサポートをスライドさせ、前後位置を調節します。
＊ 5段階に調節することができます。

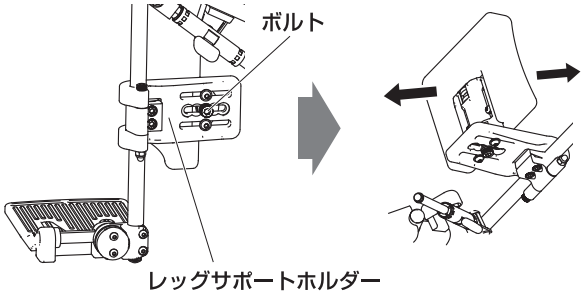

4 希望の位置が決まったら、手順**2**でゆるめたボルトを締め付けて固定します。

＊反対側も同様に作業を行ってください。

＊レッグサポートがしっかり固定されていることを確認してください。

左右位置調節

使用する工具：3mm六角レンチ（締め付けトルク：1.5～2.0N・m）

1 駐車用ブレーキレバーを引いて、両輪のブレーキをかけます。

2 レッグサポート裏側のボルト（2本）をゆるめます。

3 レッグサポートをスライドさせ、左右位置を調節します。

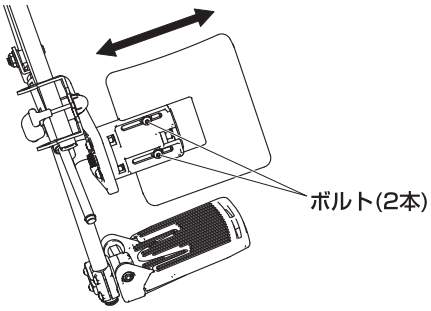

4 希望の位置が決まったら、手順**2**でゆるめたボルトを締め付けて固定します。

＊反対側も同様に作業を行ってください。

＊レッグサポートがしっかり固定されていることを確認してください。

製造元

MiKi

株式会社　ミ　キ

〒457-0863 名古屋市南区豊三丁目38番10号

TEL 052-694-0333　FAX 052-694-0800

1106-002